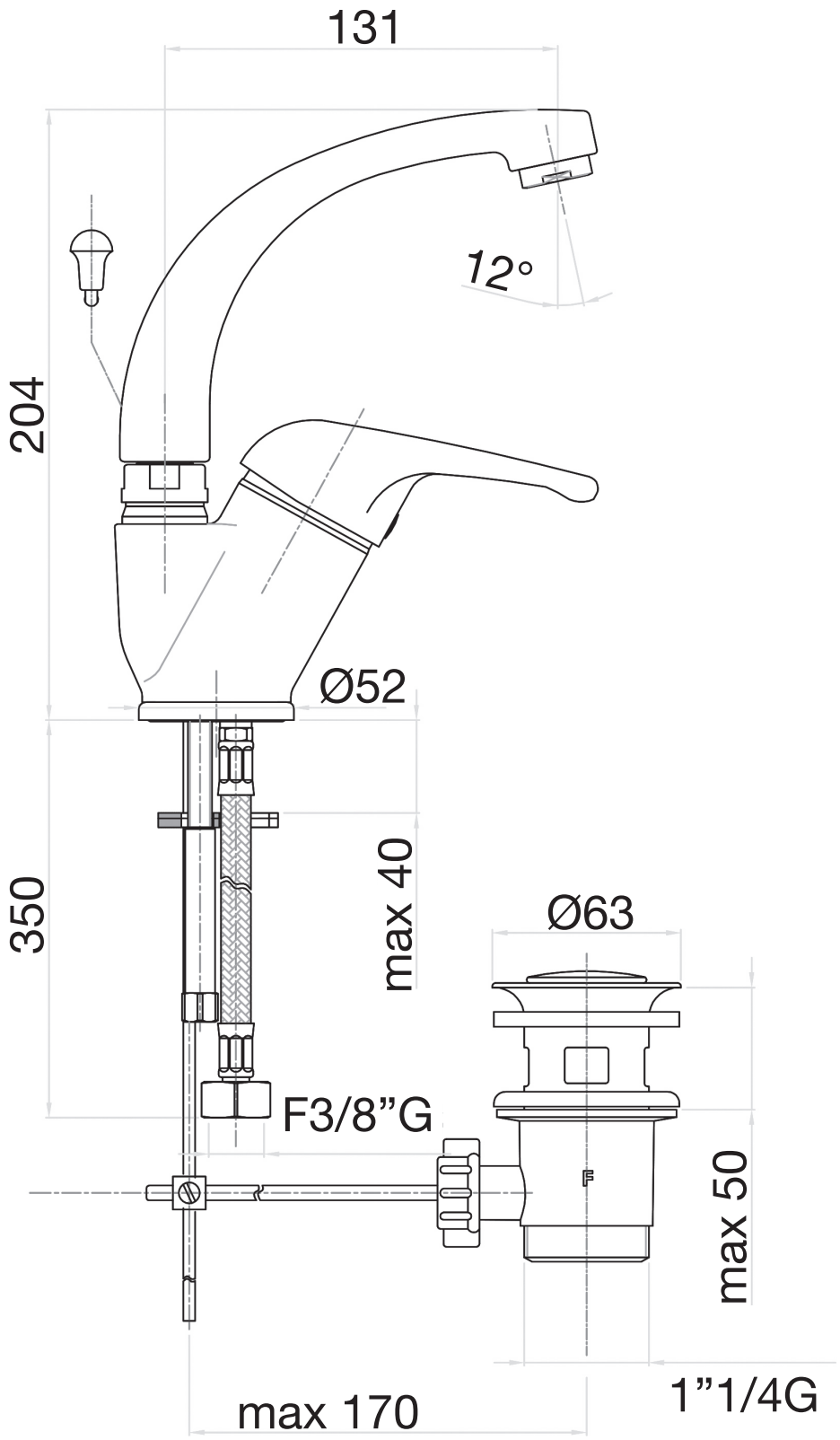


| Descrizione | Serie | |
|---|---|---|
| Miscelatore lavabo leva laterale, canna gonfiata cm 13, scarico aut 1”1/4, flex cm 35 3/8”F. | KING | |

fiore rubinetterie
Via Maggiate, 69/C - 28021 Borgomanero (NO), Italy
Phone: +39 0322.840711 - Email: fiore@fiore.it

Codice
39CR2243 01

Disegni, modelli, marchi e prodotti del catalogo sono protetti a norma di legge e sono di esclusiva proprietà di Fiore s.r.l. e vietata la riproduzione totale o parziale. Ogni violazione sarà perseguita a norma di legge. Ogni utilizzo, da parte di terzi, di dati e disegni non autorizzati per iscritto da Fiore s.r.l. è vietato e comporta la richiesta di risarcimento danni. Ogni utilizzo, da parte di terzi, di dati e disegni lecito e autorizzato deve essere espressamente richiesto a Fiore s.r.l. e deve essere consentito solo dopo aver ottenuto il relativo consenso scritto. Ogni violazione sarà perseguita a norma di legge.